FLEX Einbau 31m

Einzelbatterie-Rettungszeichen-Designleuchte der ASE GmbH mit freihängender Piktogrammscheibe für ein- oder zweiseitige Betrachtungsrichtung. Leuchtengehäuse pulverbeschichtet weiß oder RAL Farbe optional. Leicht zu handhabender Verschlussmechanismus. Piktogramme gemäß DIN EN ISO 7010 und DIN EN ISO 3864. Technische Ausführung entsprechend DIN EN 60598.2.22 und DIN EN 1838, vollelektronisches Betriebsgerät, stromkonstant für weiße LED und Doppelklemmen zum Anschluss der Durchgangsverdrahtung mit Adern bis 2,5mm².

Eigenschaften		
Gehäuse	Aluminium / Stahlblech	
Standardfarbe	RAL9016 weiß	
Piktogramm	Acrylglas	
Erkennungsweite	31m	
Schutzart	IP20	
Schutzklasse	I	
Gewicht	1,1-1,3kg	
Anschlussspannung AC	230V 50/60Hz	
Kabeleinführung	2	
Temperaturbereich	+5°C bis +40°C	
Überbrückungszeit	3h/8h	
Batterietyp	NiMH, 4,8/7,2V-0,9Ah	
Leuchte		
FXE 31-3-E	Einbaumontage, 3h	
FXE 31-8-E	Einbaumontage, 8h	
FXE 31-3-ES	Einbaumontage mit 8mm Seilabhängung, 3h	
FXE 31-8-ES	Einbaumontage mit 8mm Seilabhängung, 8h	
FXE 31-3-ES5	Einbaumontage mit 50cm Seilabhängung, 3h	
FXE 31-8-ES5	Einbaumontage mit 50cm Seilabhängung, 8h	
FXE 31-3-ES10	Einbaumontage mit 100cm Seilabhängung, 3h	
FXE 31-8-ES10	Einbaumontage mit 100cm Seilabhängung, 8h	
Zubehör		
FX31-BEG	Betoneingießgehäuse	
Überwachung		
-Aü	automatische Selbstüberwachung	
-DAL	Busbaustein (DAL-VISU)	
Leuchtmittel	**Leistung**	**Anschlussleistung AC**
-LED	LEDline30	10,5VA (DS)
Optionen		
-RALxxxx	Gehäusefarbe RALxxxx	
_S_ _	andere Seillängen	

Einbaumontage

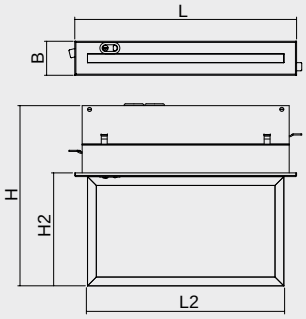

	B	H	H2	L	L2
FXE E	46	240	186	376	341

Ausschnittsmaß 361x34mm

Irrtümer und Änderungen der technischen Daten behalten wir uns vor.
Weitere Informationen auf www.ase-kaarst.de

ASE® SYSTEME DER NOTSTROM- UND BRANDSCHUTZTECHNIK
TECHNIK
KNOW-HOW
SERVICE